SVPDF系列雙連可變葉片泵
SVPDF Series Double Variable Vane Pump

最高工作壓力 70kgf/cm²

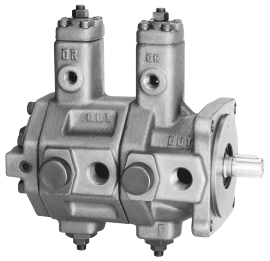

靜音、小型化、效率高、壽命長、應答快；雙泵串聯節省安裝空間，吸入口及吐出口各自獨立。

■型號意義

SVPDF	-30	70	-30	70	-20
系列號	前泵吐出量 L/min (1800 rpm)	前泵最高設定壓力 kgf/cm² (MPa)	後泵吐出量 L/min (1800 rpm)	後泵最高設定壓力 kgf/cm² (MPa)	設計代號
SVPDF	30	20 : 20 kgf/cm² (2.0 MPa) 35 : 35 kgf/cm² (3.5 MPa)	30	20 : 20 kgf/cm² (2.0 MPa) 35 : 35 kgf/cm² (3.5 MPa)	20
	40	55 : 55 kgf/cm² (5.5 MPa) 70 : 70 kgf/cm² (7.0 MPa)	30 40	55 : 55 kgf/cm² (5.5 MPa) 70 : 70 kgf/cm² (7.0 MPa)	

★前後泵吐出量不同時，大流量一律裝配於前泵。例：SVPDF-4070-3070-20。

■圖形符號

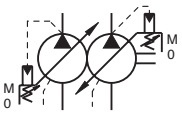

■洩油配管及壓力、吐出量設定請參閱第37頁。

■ SVPDF-30※-30※
SVPDF-40※-30※
SVPDF-40※-40※

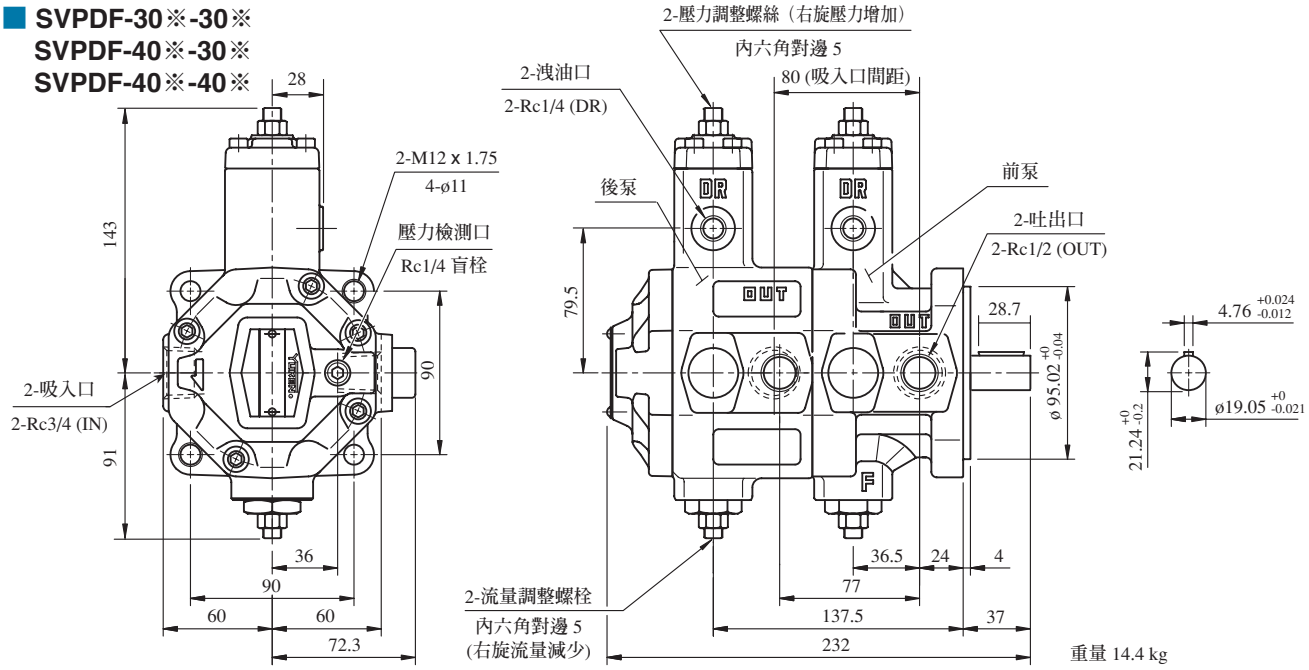

■一般性能
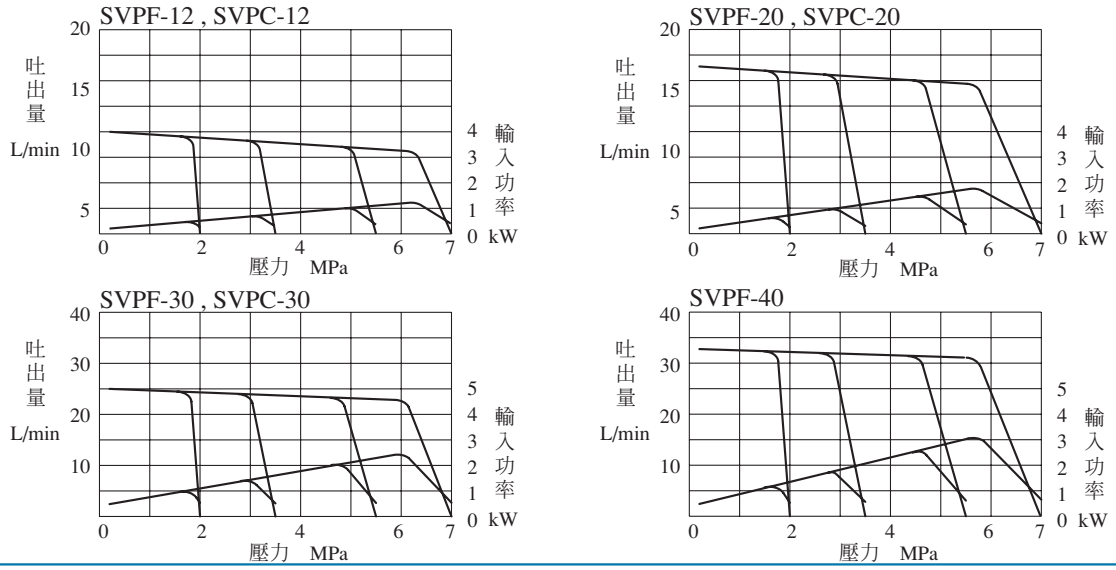
以下性能爲液壓油粘度46 mm²/s (ISO VG-46 40°C) N = 1500 rpm 之代表性能　■1800 rpm 性能請參閱第38頁。